Specifiche tecniche

Finestra per tetti piani VELUX CFP fissa con cupola

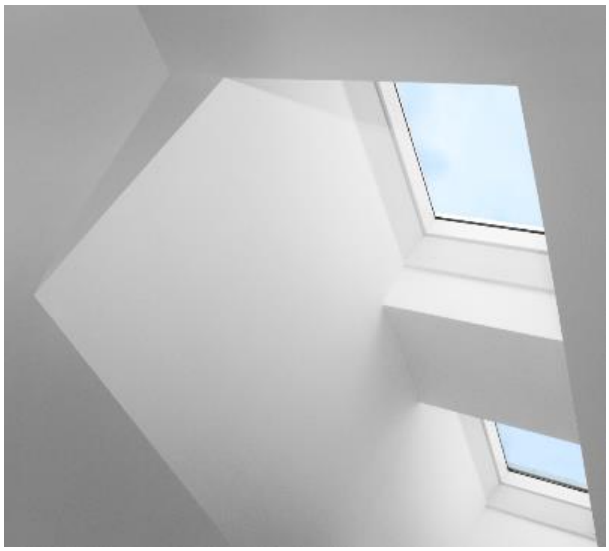

Descrizione del prodotto

- Finestra per tetti piani fissa
- Resistente all'acqua, telaio in PVC bianco
- Vetrata stratificata con trattamento basso-emissivo
- Cupola di rivestimento
- Superfici senza necessità di manutenzione

Pendenza del tetto

- Può essere installata con pendenze comprese tra 0° e 15°

Materiali

- Basamento e battente in PVC estruso di colore bianco (RAL 9016)
- Vetro stratificato interno
- Isolamento interno in polistirene
- Cupola in acrilico o policarbonato

Per le istruzioni di installazione, dettagli tecnici CAD, voci di capitolato, consultare il sito www.velux.it

Indice Scheda Tecnica

- Pag.1 - Panoramica di prodotto
- Pag.2 - Specifiche dimensionali
- Pag.3 - Prestazioni tecniche
- Pag.4 - Sintesi delle caratteristiche
- Pag.6 - Predisposizione del foro in cantiere

Garanzia

10 ANNI GARANZIA

VELUX garantisce la produzione in fabbriche certificate ISO 9001 e ISO 14001

Dimensioni disponibili e vetro visibile

	600 mm	800 mm	900 mm	1000 mm	1200 mm	1500 mm
600 mm	**CFP 060060** (0.19)					
800 mm		**CFP 080080** (0.40)				
900 mm	**CFP 060090** (0.32)		**CFP 090090** (0.54)			
1000 mm				**CFP 100100** (0.70)		
1200 mm			**CFP 090120** (0.76)		**CFP 120120** (1.07)	
1500 mm				**CFP 100150** (1.11)		**CFP 150150** (1.78)

( ) = Vetro visibile, m^2

Dimensioni per finitura interna

Misura	Dimensioni interne (mm)
060060	559x559
080080	759x759
060090	559x859
090090	859x859
090120	859x1159
100100	959x959
100150	959x1459
120120	1159x1159
150150	1459x1459

Dimensioni del foro

Misura	L x H (mm)
060060	600x600
080080	800x800
060090	600x900
090090	900x900
090120	900x1200
100100	1000x1000
100150	1000x1500
120120	1200x1200
150150	1500x1500

La finestra per tetti piani VELUX CVP fissa con cupola

- È fissa – non è possibile l'apertura per la ventilazione
- Può essere inserita in combinazione con la finestra per tetti piani apribile elettricamente e manualmente

Dettaglio tecnico di prodotto (Sezione trasversale)

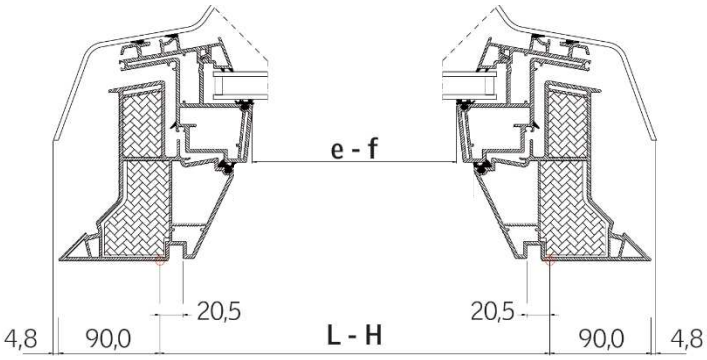

Dettaglio tecnico di prodotto (Altezza)

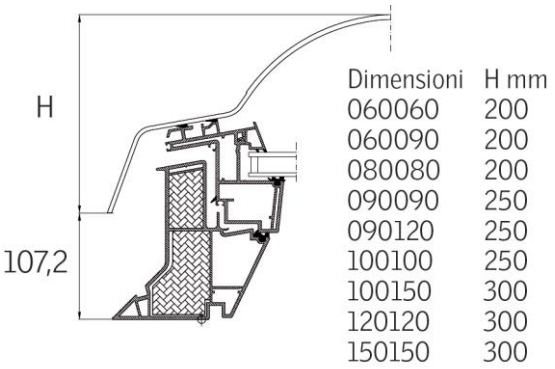

Caratteristiche dimensionali	Misure								
	060060	**060090**	**080080**	**090090**	**090120**	**100100**	**100150**	**120120**	**150150**
Vetro visibile (e x f) in mm	435x435	435x735	635x635	735x735	735x1035	835x835	835x1335	1035x1035	1335x1335
Vetro visibile (e x f) in m²	0.19	0.32	0.40	0.54	0.76	0.70	1.11	1.07	1.78

Prestazioni tecniche

	Vetro bassoemissivo –73U				Vetro stratificato antieffrazione –73QV			
	Cupola trasparente acrilico ISD 0000	**Cupola opalina acrilico ISD 0100**	**Cupola trasparente policarbonato ISD 0010**	**Cupola opalina policarbonato ISD 0110**	**Cupola trasparente policarbonato ISD 0000**	**Cupola opalina acrilico ISD 0100**	**Cupola trasparente policarbonato ISD 0010**	**Cupola opalina policarbonato ISD 0110**
Trasmittanza Termica infisso [W/m²K]	U=0.87 Area: 3,4m² (EN 1873:2014)				U=0.80 Area: 3,4m² (EN 1873:2014)			
R_w [dB]	36		36		36		36	
L_{IA} [dB]	53		56		53		56	
g [ ]	0.54	0.19	0.52	0.20	0.53	0.20	0.50	0.23
τ_v [ ]	0.72	0.23	0.70	0.21	0.72	0.25	0.70	0.26
τ_{uv} [ ]	0.05		0.05		0.05		0.05	
Resistenza al carico dinamico	SB 1200		SB 1200		SB 1200		SB 1200	
Permeabilità all'aria [classe]	A3		A3		A3		A3	
Resistenza antieffrazione [classe]	npd		npd		2		2	
Reazione al fuoco [classe]	B-s1,d0		B-s1,d0		B-s1,d0		B-s1,d0	

Composizione vetrate

	Vetro bassoemissivo –73U	Vetro stratificato antieffrazione –73QV
Vetro interno	2 x 3 mm stratificato di sicurezza con due pellicole di PVB interno (0,76 mm)	2 x 3 mm stratificato di sicurezza con quattro pellicole di PVB interno (1,52 mm) con trattamento bassoemissivo
Vetro esterno	4 mm con trattamento bassoemissivo	4 mm con trattamento bassoemissivo
Intercapedine	14.5 mm	14.5 mm
Tipo di vetro	Doppio (Argon)	Doppio (Argon)

Caratteristiche

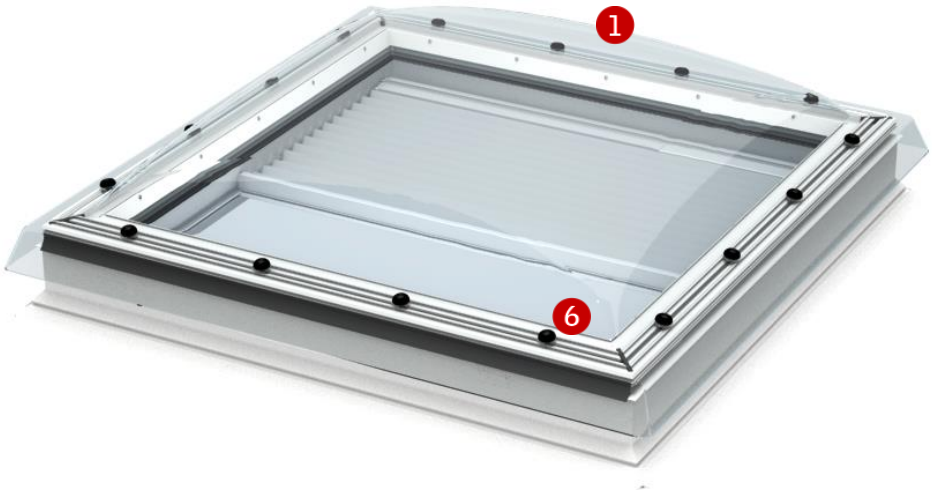

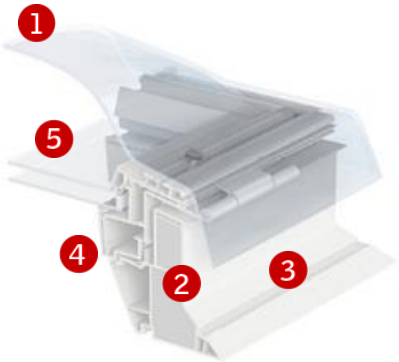

1 Cupola

- Abbattimento dei rumori aerei ed isolamento acustico
- Protezione della vetrata stratificata
- Disponibile in acrilico o policarbonato
- Disponibile trasparente od opalina

2 Isolamento

- Telaio isolato con polistirene per una migliore performance

3 Telaio

- Basamento in PVC estruso
- Facilità di pulizia
- Non necessita manutenzione

4 Finitura interna

- Scalanatura di rivestimento per la realizzazione di un imbotte di finitura interna

5 Vetrata

- Vetrata stratificata di sicurezza nella variante standard o antieffrazione

6 Viti cupola

- Fissano la cupola sul telaio e possono essere rimosse per la pulizia del prodotto

Pulizia e manutenzione

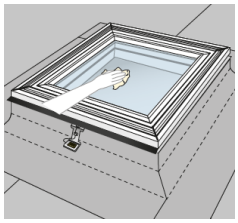

Per la pulizia del vetro dall'esterno rimuovere la cupola dal prodotto.

Pulire la cupola esclusivamente con acqua. Non aggiungere detergenti.

Cupola in acrilico o policarbonato

Cupola in acrilico:

- alta trasmissione della luce per ambienti con esigenze visive
- resistenza ai graffi
- disponibile in versione trasparente od opalina

Cupola in policarbonato:

- Ideale per installazioni con esigenze prestazionali legate alla resistenza al fuoco ed al carico dinamico
- disponibile in versione trasparente od opalina

Schermature

Schermature interne

Tenda oscurante plissettata ★★
Tenda filtrante plissettata ★

Schermature esterne

Tenda parasole ▲

★ Disponibile nella versione elettrica
★★ Disponibile nella versione elettrica/solare
▲ Disponibile nella versione ad energia solare

Finitura interna

Profili in PVC bianchi	NCS standard: S 0500-N, RAL standard: 9016

Accessori

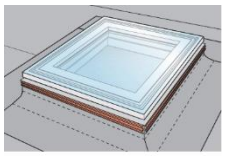

Profili blocca guaina ZZZ 210 per il fissaggio meccanico dell'impermeabilizzazione sul prodotto.

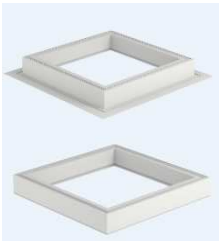

Rialzo opzionale con basamento ZCE 0015 per un'altezza aggiuntiva del telaio di 15cm.

Rialzo opzionale senza basamento ZCE 1015 può essere combinato con il rialzo ZCE 0015 per ottenere altezza aggiuntiva del telaio superiore a 30cm.

Un rialzo ZCE 0015 può essere combinato con massimo tre ZCE 1015.

Prodotti elettrici

KUX 110	Unità di alimentazione per schermature interne elettriche

Note

Per ulteriori informazioni in merito a questo o ad altri prodotti della gamma VELUX consultare velux.it

© 2017 VELUX Group ® VELUX and the VELUX logo are registered trademarks used under licence by the VELUX Group

Predisposizione del foro strutturale in cantiere

In caso di soluzione singola seguire le indicazioni in tabella in base alla misura scelta.

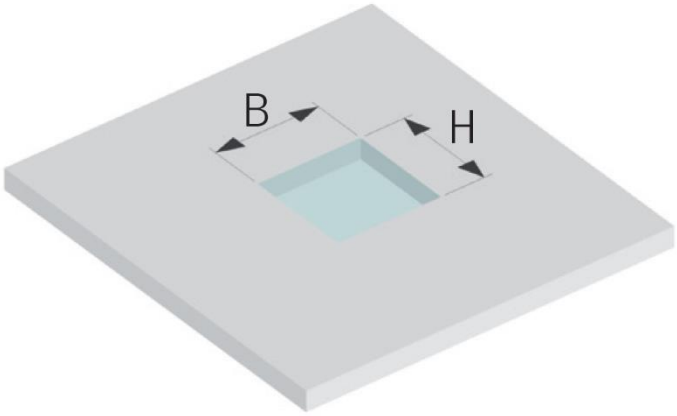

Dimensioni foro strutturale

Misura	B x H (cm)
060060	60x60
060090	60x90
080080	80x80
090090	90x90
090120	90x120
100100	100x100
100150	100x150
120120	120x120
150150	150x150

In caso di soluzioni in combinazione seguire le indicazioni in tabella in base alla misura scelta.

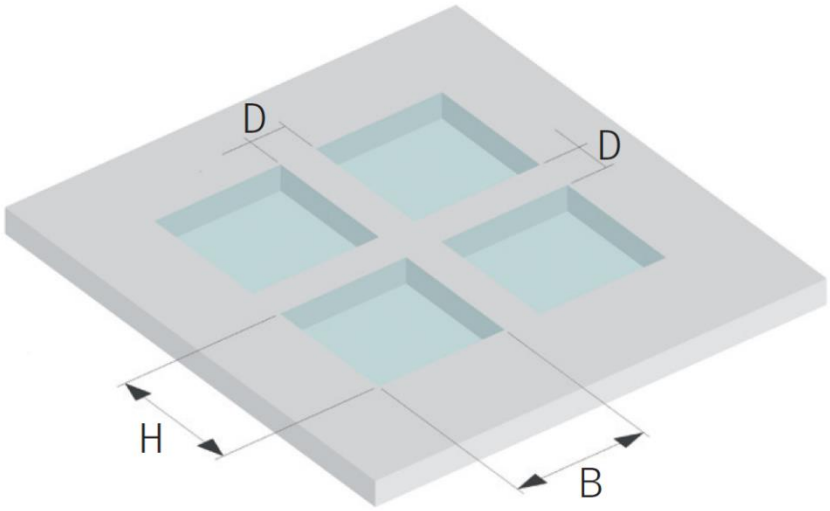

Dimensioni foro strutturale

Misura	B x H (cm)	Distanza D minima tra i fori (cm)
060060	60x60	25
060090	60x90	
080080	80x80	
090090	90x90	
090120	90x120	
100100	100x100	
100150	100x150	
120120	120x120	
150150	150x150	

Specifiche tecniche

Finestra per tetti piani VELUX CFP fissa con vetro curvo

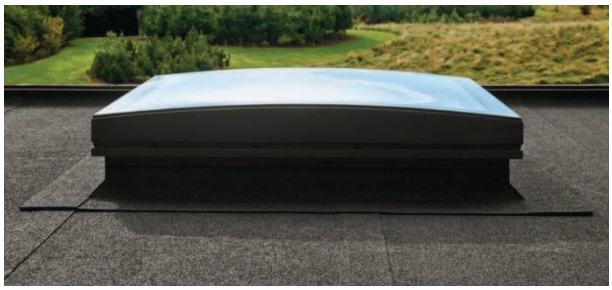

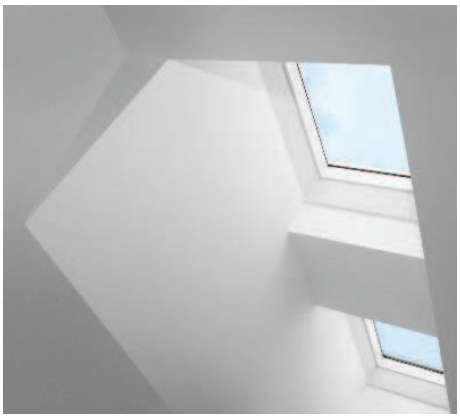

Descrizione del prodotto

- Finestra per tetti piani fissa
- Innovativo vetro curvo senza cornice per una resa estetica ottimale:
  - elegante design esterno in vetro e alluminio;
  - efficiente deflusso dell'acqua piovana.
- Resistente all'acqua, alta qualità del telaio in PVC bianco
- Vetrata interna stratificata con trattamento basso-emissivo
- Vetro curvo temprato di rivestimento (spessore 5-6mm in funzione della misura) con bordo serigrafato
- Profili in alluminio senza necessità di manutenzione

Pendenza del tetto

- Può essere installata con pendenze comprese tra 0° e 15°

Materiali

- Basamento e battente in PVC estruso di colore bianco (RAL 9016)
- Vetro stratificato interno
- Isolamento interno in polistirene
- Vetro curvo temprato esterno di rivestimento con bordo serigrafato e profili perimetrali in alluminio estruso

Per le istruzioni di installazione, dettagli tecnici CAD, voci di capitolato, consultare il sito www.velux.it

Indice Scheda Tecnica

- Pag.1 - Panoramica di prodotto
- Pag.2 - Specifiche dimensionali
- Pag.3 - Prestazioni tecniche
- Pag.4 - Sintesi delle caratteristiche
- Pag.6 - Predisposizione del foro in cantiere

Garanzia

10 ANNI GARANZIA

VELUX garantisce la produzione in fabbriche certificate ISO 9001 e ISO 14001

Dimensioni disponibili e vetro visibile

	600 mm	800 mm	900 mm	1000 mm	1200 mm	1500 mm
600 mm	**CFP 060060** (0.19)					
800 mm		**CFP 080080** (0.40)				
900 mm	**CFP 060090** (0.32)		**CFP 090090** (0.54)			
1000 mm				**CFP 100100** (0.70)		
1200 mm			**CFP 090120** (0.76)		**CFP 120120** (1.07)	
1500 mm				**CFP 100150** (1.11)		

( ) = Vetro visibile, m^2

Dimensioni per finitura interna

Misura	Dimensioni interne (mm)
060060	559x559
080080	759x759
060090	559x859
090090	859x859
090120	859x1159
100100	959x959
100150	959x1459
120120	1159x1159

Dimensioni del foro

Misura	L x H (mm)
060060	600x600
080080	800x800
060090	600x900
090090	900x900
090120	900x1200
100100	1000x1000
100150	1000x1500
120120	1200x1200

La finestra per tetti piani VELUX CVP fissa con vetro curvo

- È fissa – non è possibile l'apertura per la ventilazione
- Conferisce un'estetica elegante al contesto nel quale viene inserito ed un integrazione nella copertura; ideale per installazioni dove è visibile il vetro dall'esterno
- Può essere inserita in combinazione con la finestra per tetti piani apribile elettricamente e manualmente

Il rivestimento con vetro curvo consente il deflusso dell'acqua piovana anche quando la finestra è installata in una copertura piana a 0°.

Dettaglio tecnico di prodotto (Sezione trasversale)

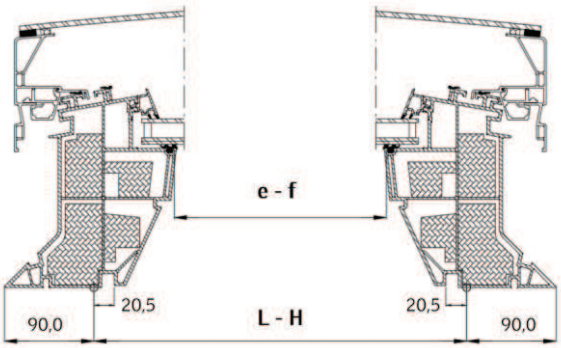

Dettaglio tecnico di prodotto (Altezza)

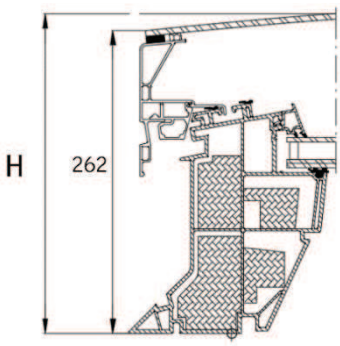

Dimensioni	H mm
060060	274.8
060090	287.2
080080	282.6
090090	287.2
090120	304.7
100100	292.2
100150	325.5
120120	304.7

Caratteristiche dimensionali	Misure							
	060060	060090	080080	090090	090120	100100	100150	120120
Vetro visibile (e x f) in mm	435x435	435x735	635x635	735x735	735x1035	835x835	835x1335	1035x1035
Vetro visibile (e x f) in m²	0.19	0.32	0.40	0.54	0.76	0.70	1.11	1.07

Prestazioni tecniche

	Vetro bassoemissivo –73U	Vetro stratificato antieffrazione –73QV
	Vetro curvo esterno ISD 1093	Vetro curvo esterno ISD 1093
Trasmittanza termica infisso [W/m²K]	$U_{rc,ref300}$ =0.76 $A_{rc,ref300}$: 3,8m² (EN 1873:2014)	$U_{rc,ref300}$ =0.72 $A_{rc,ref300}$: 3,8m² (EN 1873:2014)
R_w [dB]	36	36
g [ ]	0.53	0.51
τ_v [ ]	0.72	0.72
Permeabilità all'aria [classe]	4	4

Composizione vetrate

	Vetro bassoemissivo –73U	Vetro stratificato antieffrazione –73QV
Vetro interno	2 x 3 mm stratificato di sicurezza con due pellicole di PVB interno (0,76 mm)	2 x 3 mm stratificato di sicurezza con quattro pellicole di PVB interno (1,52 mm) con trattamento bassoemissivo
Vetro esterno	4 mm con trattamento bassoemissivo	4 mm con trattamento bassoemissivo
Intercapedine	14.5 mm	14.5 mm
Tipo di vetro	Doppio (Argon)	Doppio (Argon)

Caratteristiche

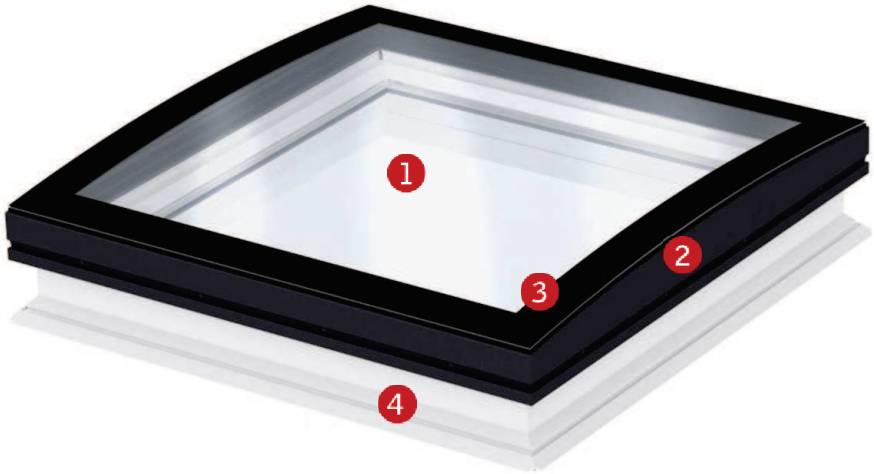

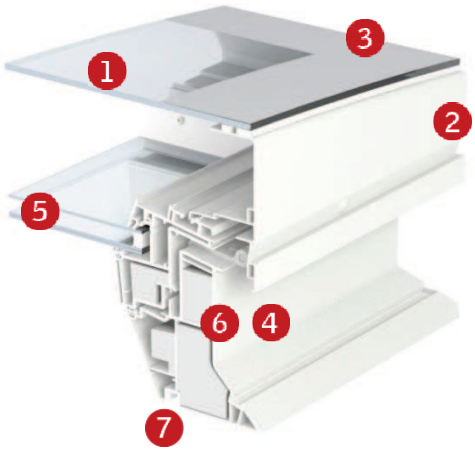

1 Vetro curvo esterno

- Spessore 5-6 mm temprato
- Riduzione del rumore da impatto per un eccellente isolamento acustico
- Protezione delle vetrata stratificata sottostante

- La forma del vetro consente il deflusso dell'acqua piovana con un tetto piano a 0°

2 Profili in alluminio

- Profili in alluminio estruso con spessore 1.5mm
- Colore: nero
- Colore Standard RAL: 8022
- Non necessitano manutenzione

3 Serigrafia

- Serigrafia incisa sul vetro curvo di rivestimento
- Colore: nero
- Non necessita manutenzione

4 Telaio

- Basamento in PVC estruso
- Facilità di pulizia
- Non necessita manutenzione

5 Vetrata interna

- Vetrata stratificata di sicurezza nella variante standard o antieffrazione

6 Isolamento

Telaio isolato con polistirene.

7 Finitura interna

Scalanatura di rivestimento per la realizzazione di un imbotte di finitura interna

Pulizia e manutenzione

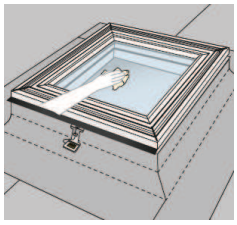

Per la pulizia del vetro curvo di rivestimento è sufficiente semplice acqua. Non applicare i normali detergenti.

Per la pulizia del vetro stratificato sul lato esterno è necessario rimuovere il vetro curvo dal telaio.

Rivestimento esterno

Profili in alluminio neri	Alluminio anodizzato RAL Standard: 8022

Finitura interna

Profili in PVC bianchi	NCS standard: S 0500-N, RAL standard: 9016

Schermature

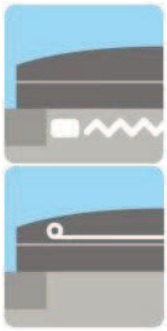

Schermature interne

Tenda filtrante plissettata ★

Tenda oscurante plissettata ★★

Schermature esterne

Tenda parasole ▲

★ Disponibile nella versione elettrica
★★ Disponibile nella versione elettrica/solare
▲ Disponibile nella versione ad energia solare

Accessori

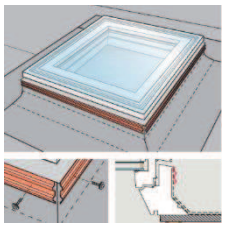

Profili blocca guaina ZZZ 210 per il fissaggio meccanico dell'impermeabilizzazione sul prodotto.

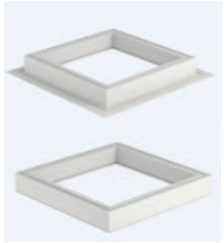

Rialzo opzionale con basamento ZCE 0015 per un'altezza aggiuntiva del telaio di 15cm.

Rialzo opzionale senza basamento ZCE 1015 può essere combinato con il rialzo ZCE 0015 per ottenere altezza aggiuntiva del telaio superiore a 30cm.

Un rialzo ZCE 0015 può essere combinato con massimo tre ZCE 1015.

Prodotti elettrici

KUX 110	Unità di alimentazione per schermature interne elettriche

Note

Per ulteriori informazioni in merito a questo o ad altri prodotti della gamma VELUX consultare velux.it

© 2017 VELUX Group ® VELUX and the VELUX logo are registered trademarks used under licence by the VELUX Group

Predisposizione del foro strutturale in cantiere

In caso di soluzione singola seguire le indicazioni in tabella in base alla misura scelta.

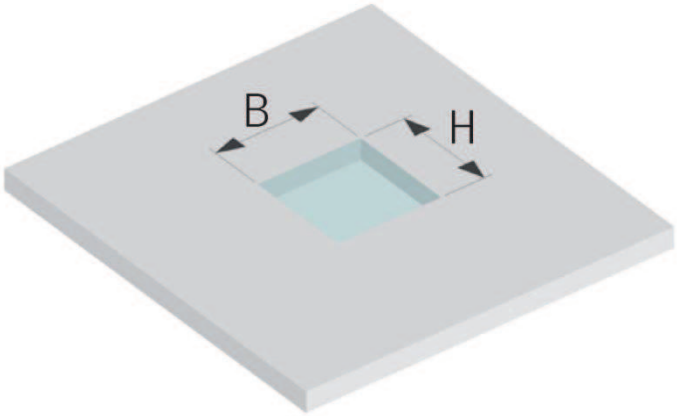

Dimensioni foro strutturale

Misura	B x H (cm)
060060	60x60
060090	60x90
080080	80x80
090090	90x90
090120	90x120
100100	100x100
100150	100x150
120120	120x120

In caso di soluzioni in combinazione seguire le indicazioni in tabella in base alla misura scelta.

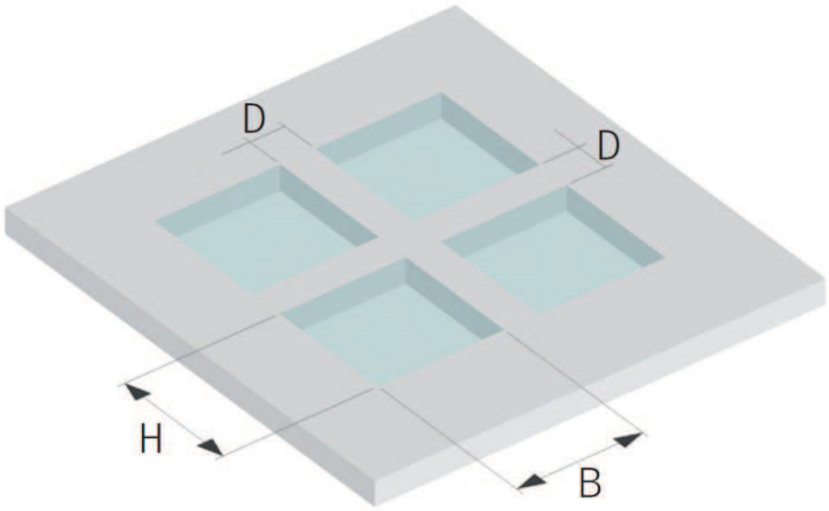

Dimensioni foro strutturale

Misura	B x H (cm)	Distanza D minima tra i fori (cm)
060060	60x60	25
060090	60x90	
080080	80x80	
090090	90x90	
090120	90x120	
100100	100x100	
100150	100x150	
120120	120x120	